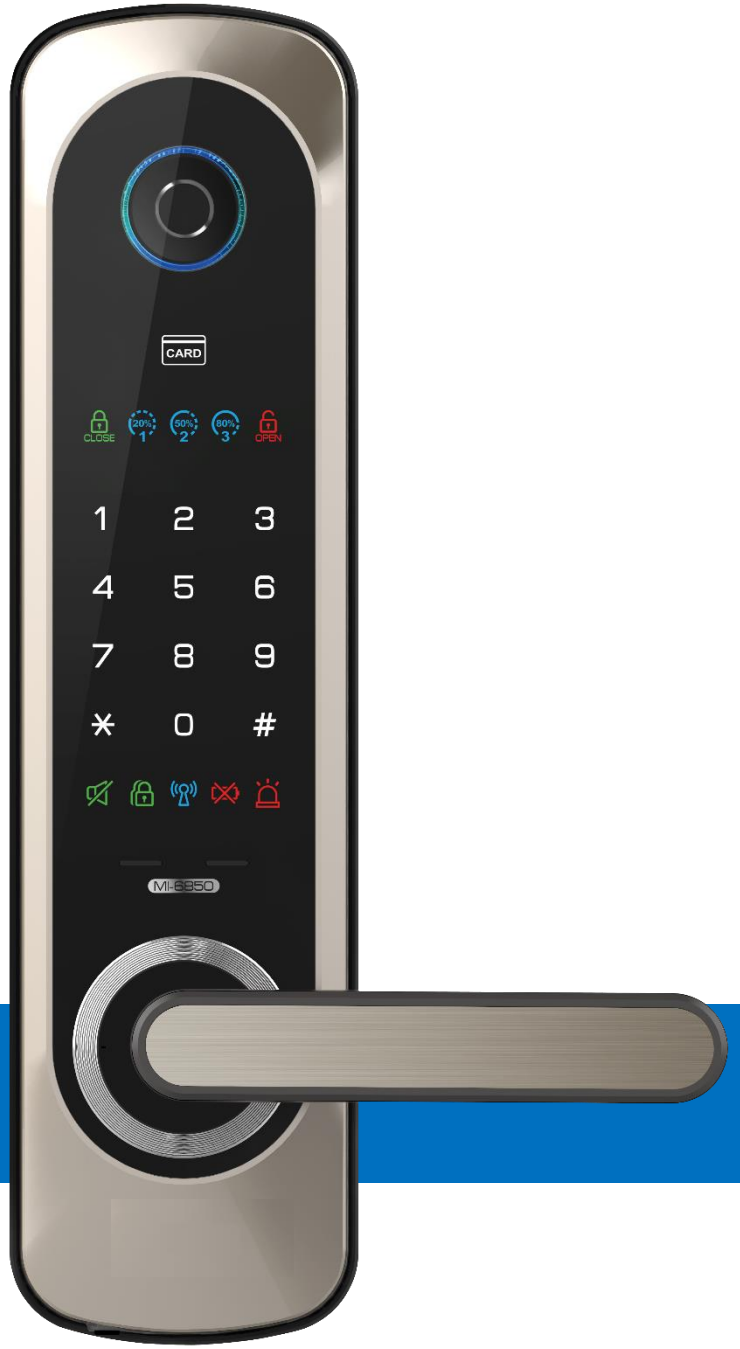

S-6850 & M5

智能门锁 安装 & 使用

产品主要功能

- 一键逃生把手设计
- 无限位的防窥视虚位密码
- 防骚扰及防密码破解功能
- 非法侵入警报功能
- 自动反锁功能
- 双重上锁
- 高温感应警报
- 锁体现场换向方便
- 自动上锁
- 一般模式、管理模式
- 全程语音提示操作
- 电池更换时间提示功能
- 静音功能

产品主要功能

专利指纹识别 全球领先技术，真正独一无二

- **专属指纹密匙，**指纹唯一及不可复制性成就最佳安防性能
- **瑞典FPC电容式半导体指纹传感器，**世界级领先科技，高防盗级别
- **活体生物识别技术**，拒绝假指纹，防止采集/复制指纹，安全加倍
- **快速指纹算法，**小于0.5秒，识别高效，适用老人/小孩

贴心屏显 安全状态一目了然

- **状态提示**，操作时屏幕图标实时反应门锁状态和电池情况
- **电池超长耐用，**全年使用（10次/天 365天/年）
- **电量提示，**需要换电池时指示灯闪烁并发出警告音
- **应急供电，**电池耗尽后也可以通过9V电池临时供电开锁

虚位/临时密码 随心发放，安全无虞

- **无限位虚位密码，**杜绝窥视及密码泄露隐患
- **临时密码设置，**方便亲友来访，一次使用后失效

真人语音 静音模式 友好亲切，贴心陪伴

- **全程语音，**贴心指导操作，确保用户了解产品功能并熟练操作
- **多档可调音量，**更贴心音量调节服务，自在定义
- **静音模式，**可临时将操作音调为静音，安静开门无碍家人
- **中英语音随心切换**

产品主要功能

自动上锁/重锁　后顾无忧

- **自动上锁：**可调节【自动/手动】上锁开关，方便设置，轻松选择
- **自动重锁：**开锁后7秒内门未被开启，自动重新上锁，避免误开

自动电子反锁/双重锁定　防打扰

关门后屋内设置双重上锁后，屋外无法使用密码/指纹/卡开门，夜间更安心（只有使用钥匙可以开锁）

- **自动上锁状态：向左推**双重锁定键即启动双重上锁功能，从门外只能使用钥匙开启。
- **手动上锁状态：**此状态下关门后仍可从外部旋转把手开门，故关门后先按上锁键使锁处于上锁状态，再向左推双重锁定键即启动双重上锁功能，此时从门外只能使用钥匙开启。

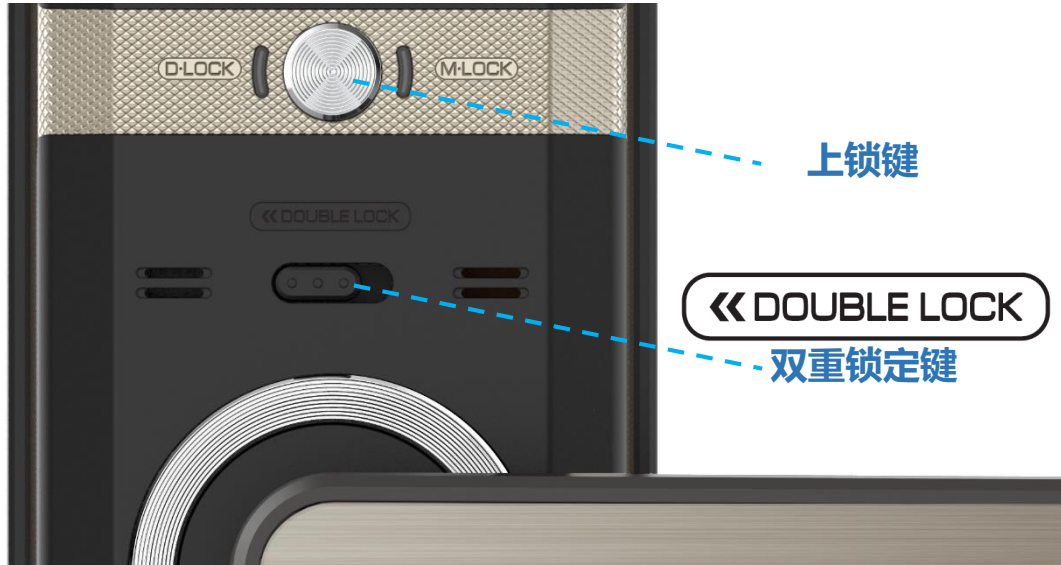

自动报警　智能防范

- **非法侵入报警功能**
  防拆/防暴力破坏，门处于异常开锁状态时发出2分钟80分贝报警音
- **防恶作剧及黑客系统**
  连续多次输入错误密码/卡/指纹，会发出警告并一定时间内拒绝密码输入

产品规格

S-6850

指纹密码型号
给你最大的享受

月影灰

晨星金

荧星褐

产品参数

西勒奇S-6850系列智能门锁规格参数			指纹式
标准&认证	防盗标准	GA374-2001电子防盗锁，A级	o
		GA701-2007指纹防盗锁通用技术条件，A级	o
	寿命	整锁10万次寿命测试	o
产品特点	开启方式	读卡开启	o
		指纹开启	o
		密码开启	o
	应急开启	机械钥匙开启	o
		3把钥匙，可用于紧急开启	o
	备用电源	外部9V电池由接口应急供电开锁	o
	卡片类型	ISO14443A型（如：公交卡）	o
	密码容量	10个（6-12个数字）	o
	卡片容量	50张	o
	指纹容量	100枚	o
	上锁功能	关门自动上锁	o
	通道模式	手动上锁模式下可以作为通道模式使用	o
	反锁方式	门内电子反锁，门外密码/指纹/卡片无法开门	o
	电池寿命	8节1.5伏AA电池，每天开启10次，可使用约12个月	o
	安全/警报	连续3次密码/卡片或5次指纹输入错误后警报	o
		如外部面板遭破坏，会连续发出警报声	o
锁体	锁舌材质	方舌为铝合金，斜舌为304不锈钢	o
	定位尺寸	安装门边距：70mm	o
锁芯	规格	A级防盗锁芯	o
产品尺寸	室外	86.6mm(W)x331mm(H)x30mm(D)	o
	室内	82mm(W)x310mm(H)x33.7mm(D)	o
	锁体	105.4mm(W)x240mm(H)x24mm(D)	o
	锁扣板	24mm(W)x240mm(H)x4.5mm(D)	o
表面处理	表面处理	月影灰	o
		晨星金	o
		荧星褐	o
适用门	种类	木门，钢质门	o
	门厚	标准40-90mm	o

产品安装 - 换向

▪ 如何变更斜舌方向

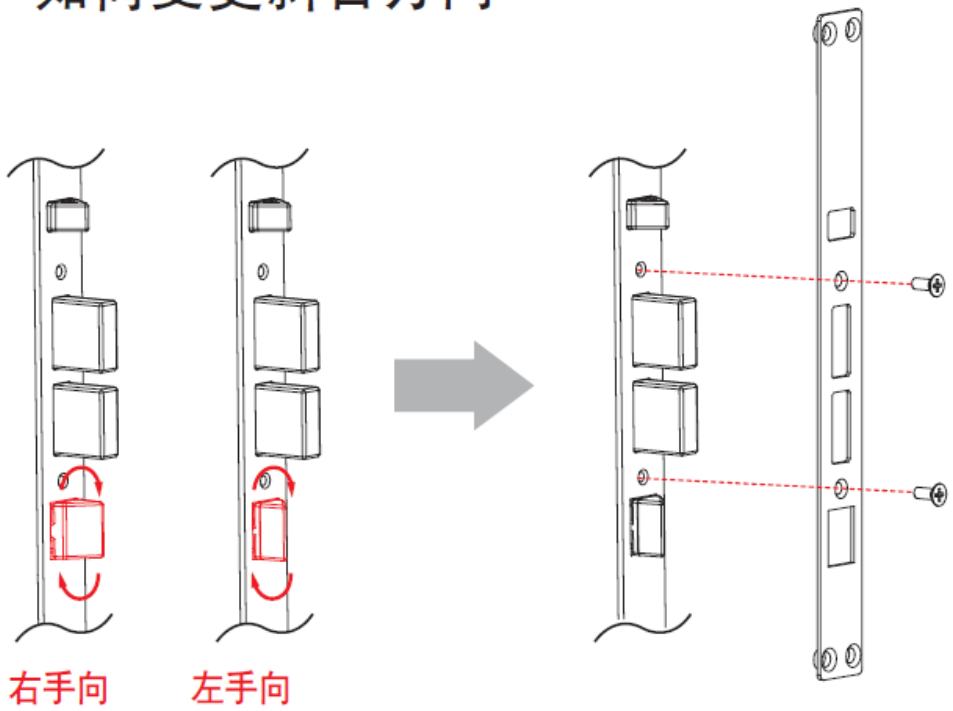

1. 确认开门方向后变更斜舌的方向
2. 确认斜舌方向后把螺丝(FH M4X10 2颗)拧紧。

▪ 如何变更把手换向

1. 室外机和室内机的换向杠杆压下推。

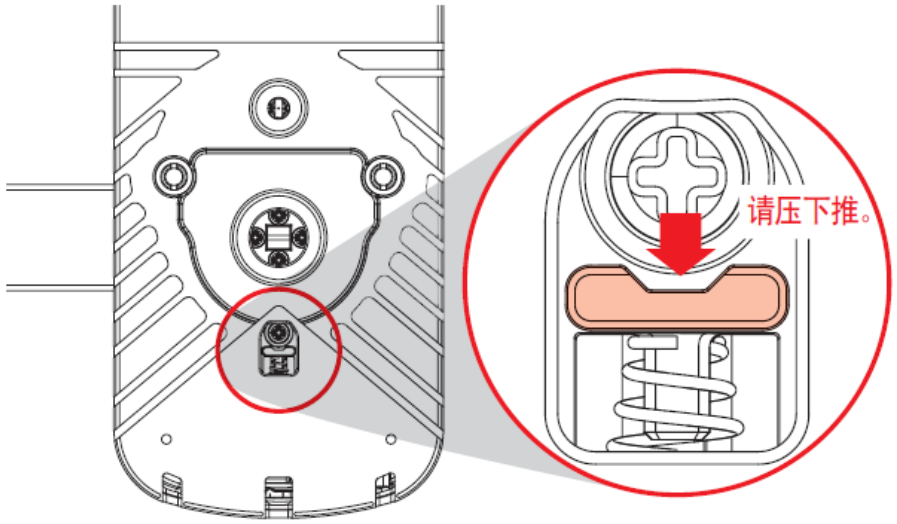

2. 把换向杠杆压下推，
即可恢复初期位置，
并且可以重新设置把手方向。

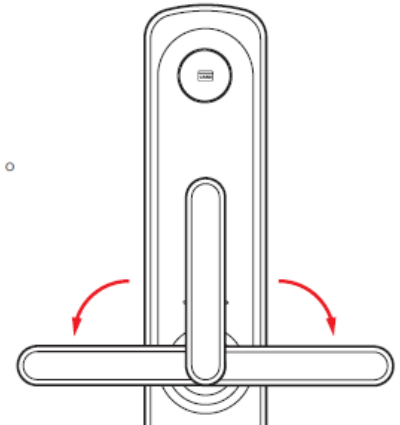

产品安装 - 方棒&钥匙柄

把方棒从室外到室内插入，
将止位挡圈卡在门内的方棒孔。

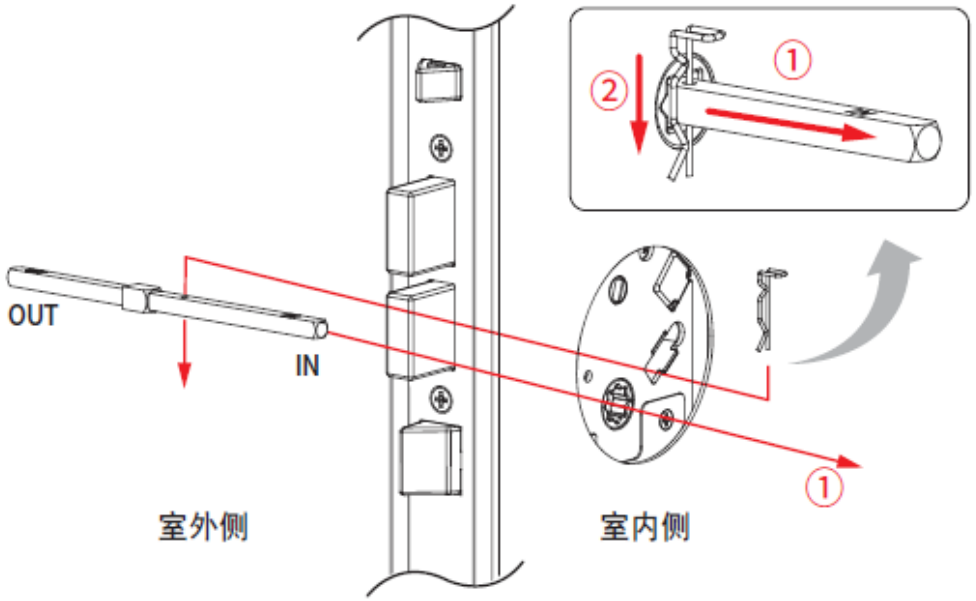

方棒插入到开孔纸规的方棒孔后，
按照门方向90度折叠并在门内侧面贴近。

根据安装纸规，正确确定开孔位置，
并在门上描绘出相应的孔。
在室外侧面上也用同样的办法标好开孔的位置。

室外机紧贴于门上，用螺丝（BH M5X30，3颗）
把室外机固定在支架上。
按照门厚度，把钥匙柄切掉以下面表格为准后，
先在锁体上组装，后安装一下。

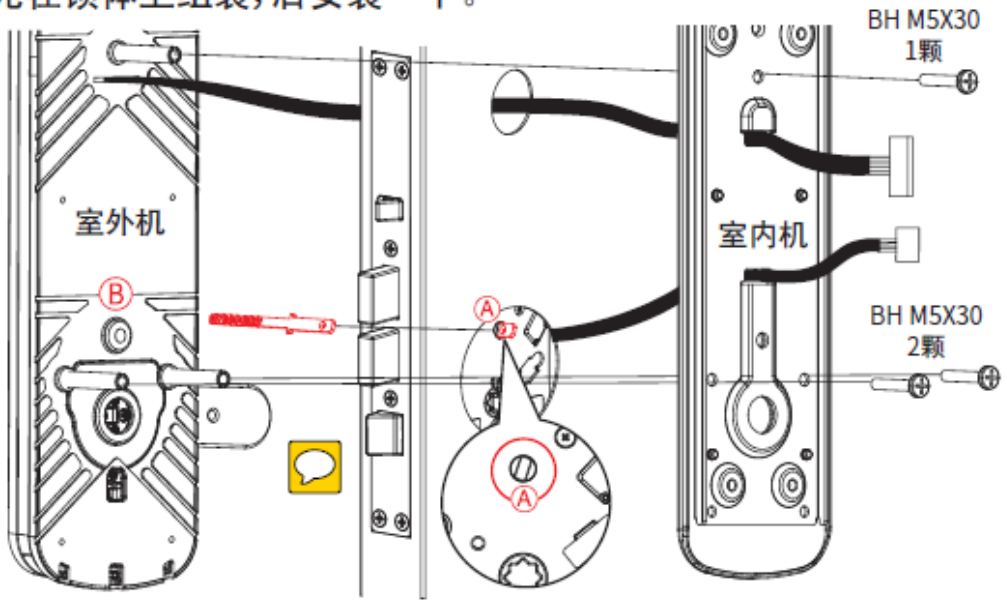

门厚度	钥匙柄长度		门厚度	钥匙柄长度	
40 mm	1		90 mm	6	
50 mm	2		100 mm	7	
60 mm	3		110 mm	8	
70 mm	4		120 mm	9	
80 mm	5				

提示）1. 把钥匙柄对号插入Ⓐ孔。
2. 钥匙柄碰到Ⓑ孔里的地面的时候锁体会发生运转不正常。
按照门厚度和现场的情况把钥匙柄恰当的切掉。

产品使用

1. 室外機

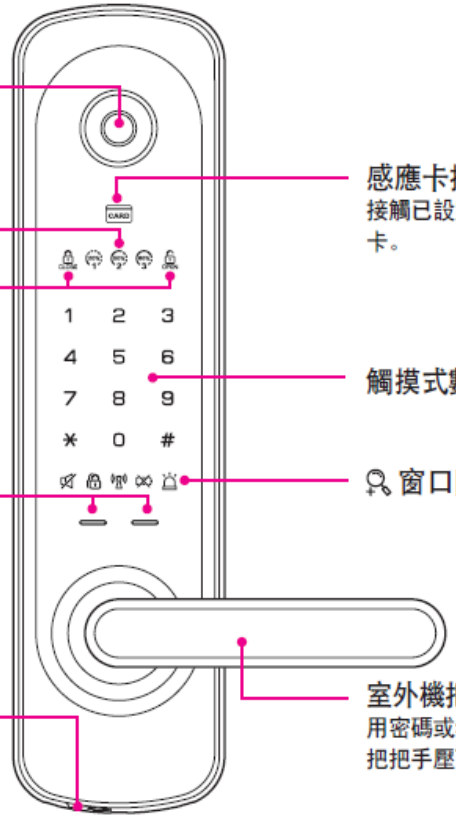

指紋感應區
接觸已設定的指紋，可以開鎖。

感應卡接觸區
接觸已設定的感應卡開鎖或設定感應卡。

狀態指示燈

[上鎖/開鎖]指示燈
表示產品[上鎖/開鎖]狀態

觸摸式數字鍵盤

外部應急電源接口

窗口圖標

室外機把手
用密碼或者感應卡開鎖後把把手壓下，即可開門。

鑰匙
使用鑰匙手動開鎖。

2. 室外機

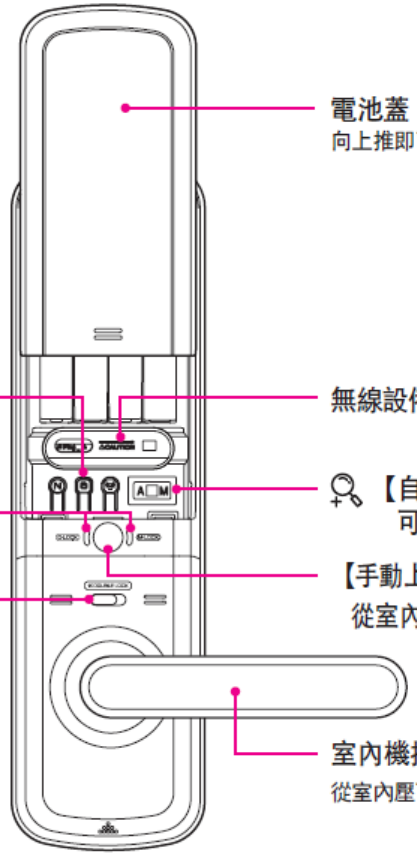

電池蓋
向上推即可打開蓋子

[N], [S], [ ] 鍵

無線設備連接部

指示燈

【自動/手動模式】設置開關
可設置自動上鎖/手動上鎖。

【雙重上鎖】開關

【手動上鎖】鍵
從室內可以手動上鎖

室內機把手
從室內壓下把手，即可開門。

窗口圖標

- 靜音指示燈
- 雙重上鎖
- 無線模塊指示燈
- 電池更換指示燈
- 緊急警報指示燈

狀態指示燈

通過指示燈反映操作狀態及確認電池用量

- 電池余量 20%
- 電池余量 50%
- 電池余量 80%

[N], [S], [ ] 鍵

N：在一般模式的狀態下設定/刪除密碼，感應卡及指紋。

S：在管理模式的狀態下設定/刪除密碼，感應卡，指紋。

無線通信設置：設定/刪除無線通信功能(需額外購買)

【自動/手動模式】設置開關

A M 自動模式

A M 手動模式

产品使用 - 恢复出厂设置

第一步
取出 两端2个电池，一直同时按下N ，S键不松手。
然后重新安装电池，屏幕全亮，输入7 8 9 #（重复2次）

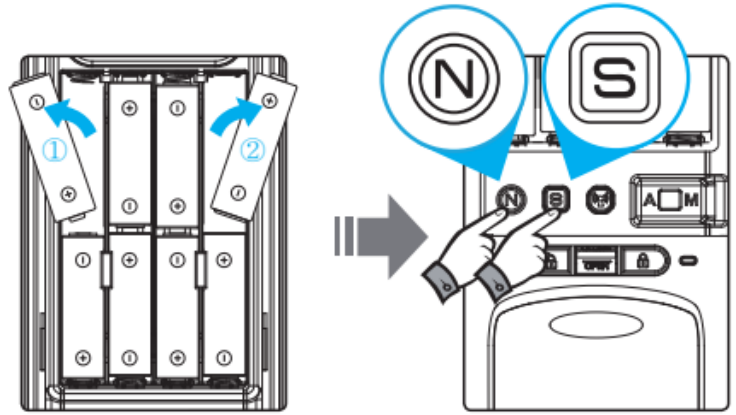

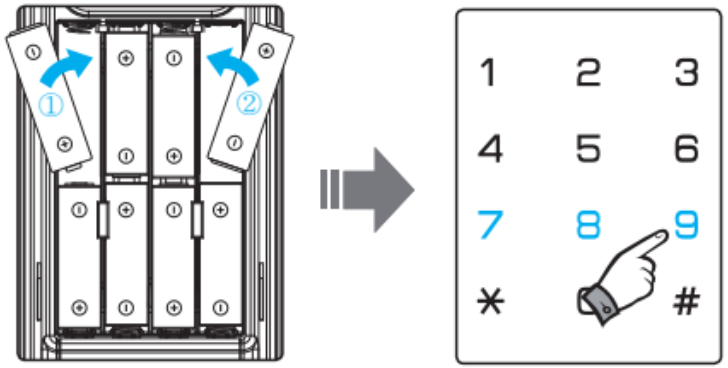

第二步
取出 两端2个电池，一直同时按下N ，S键不松手。
然后重新安装电池，屏幕全亮，输入7 8 9 #号。
屏幕出现 1 & 8。按8，重置成功

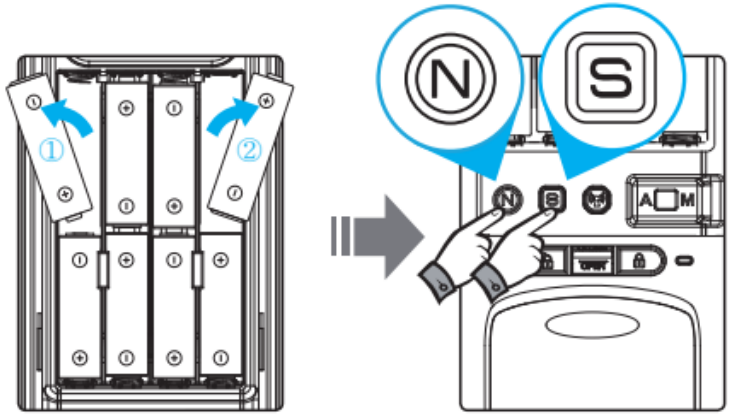

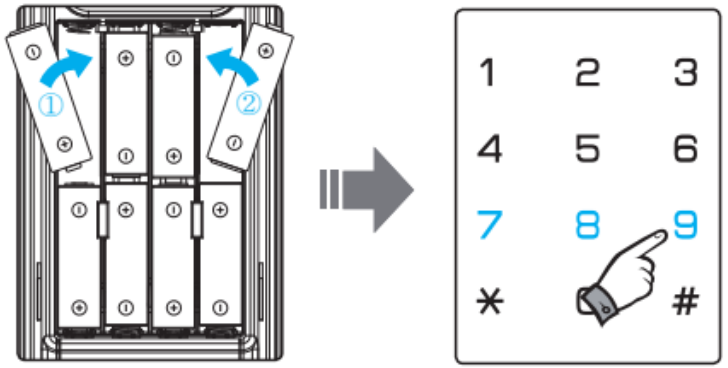

第三步
①：按N ，
②：按1 设置密码
③：按4 设置初始密码123456 星号键重复2次确认密码。
④：按信号发射键3秒，按3设置语言
输入密码123456 再按#号键，按2，中文调制完成。

产品使用 - 用户手册

语言切换按键	3-中英文切换 (1-英文，2-中文)
普通模式N键	1-添加多组 (4-密码，5-卡，6-指纹) 2-全部删除 (4-卡，5-指纹)
管理模式S键	1-编号添加 (4-密码，5-卡，6-指纹) 2-全部删除 (5-卡，6-指纹) 3-单独删除 (5-卡，6-指纹) 8-管理权限 (4-变更管理员密码，5-添加管理员卡，6-全部删除管理员卡)
普通vs管理模式切换	当前模式密码输入1次 – 未来模式密码输入2次 - 切换
正面键盘#键	1-调整语音音量 (1-最小，2-中等，3-最大) 2-设定一次性密码 3-调整操作音音量 (7-加大，9-减小) 4-确认设置情况 5-确认电池电量